7

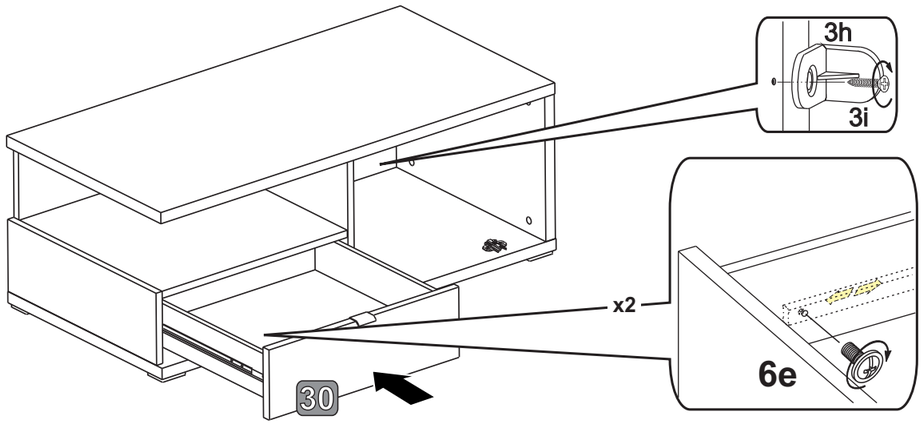

8

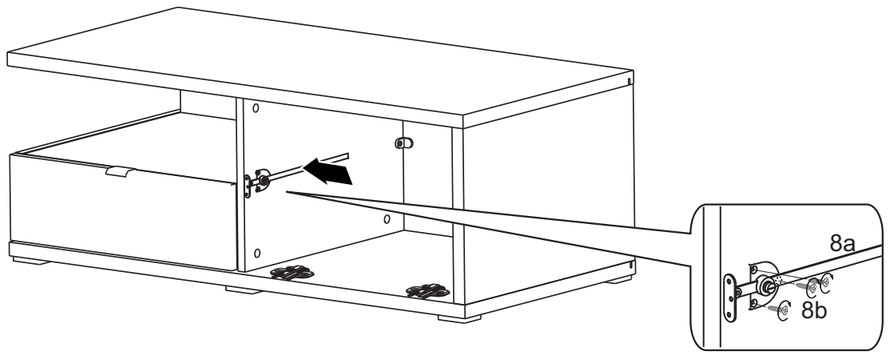

9

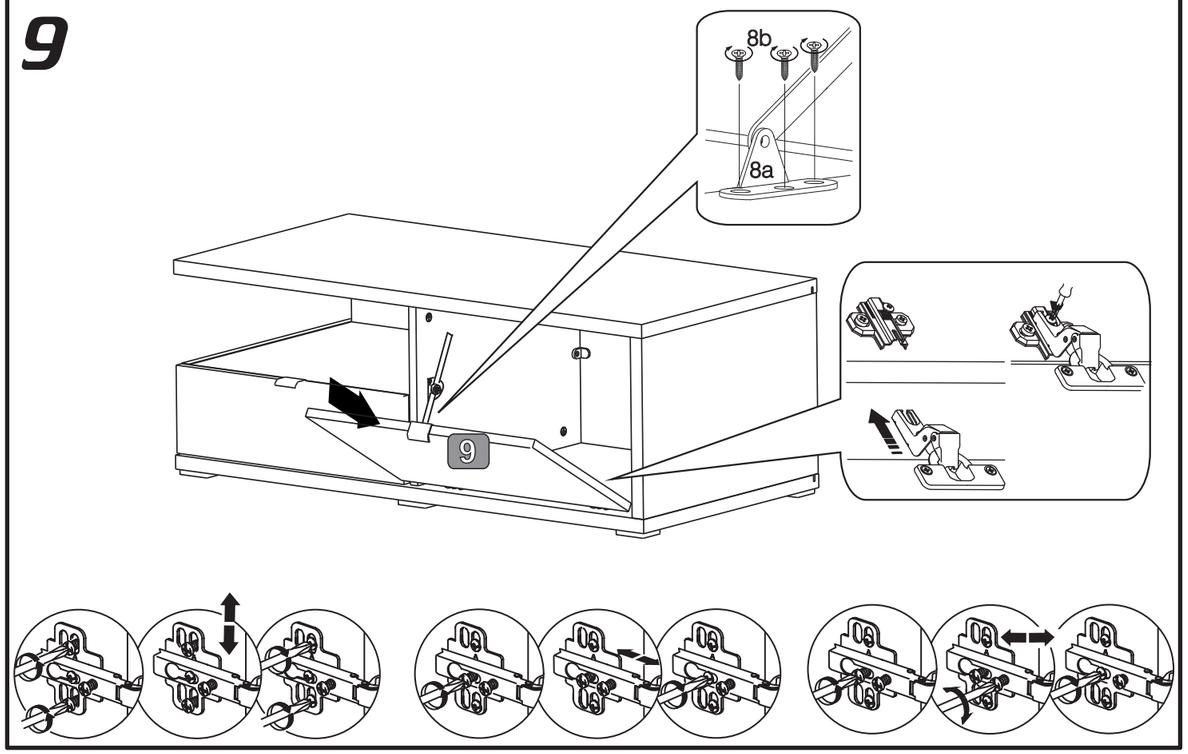

SZYNAKAMEBLE

Montageanleitung
Istrucoes de montaje
Instruction of installation
Instrukcja montażu

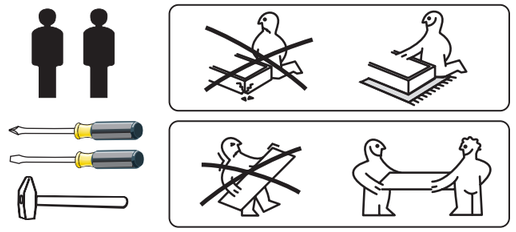

Modellname:
Nazwa modelu: **ENEGO**

Modellreihe:
Numer modelu: **09 -- 02**

Type:
Typ: **04**

1

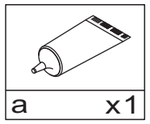

a	x1

2

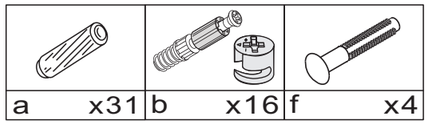

a	x31	b	x16	f	x4

3

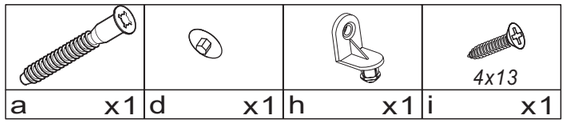

a	x1	d	x1	h	x1	i	x1

4

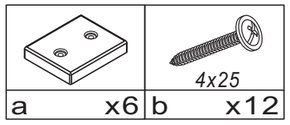

a	x6	b	x12

5

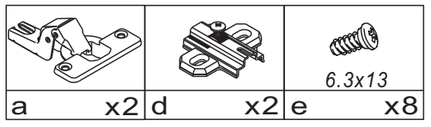

a	x2	d	x2	e	x8

6

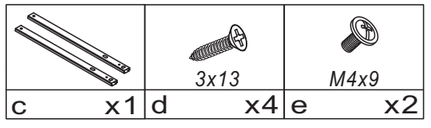

c	x1	d	x4	e	x2

8

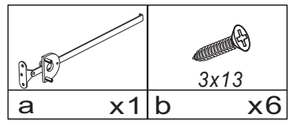

a	x1	b	x6

9

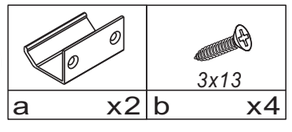

a	x2	b	x4

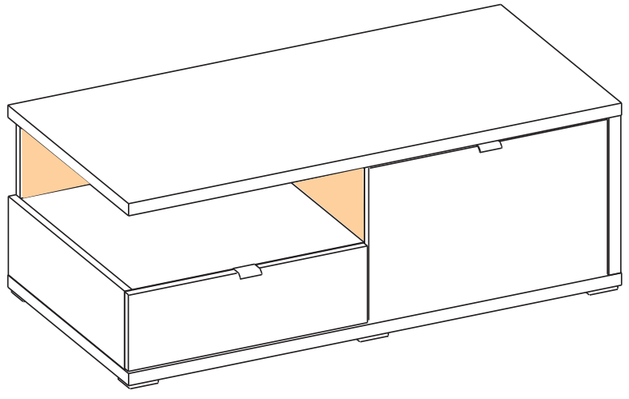

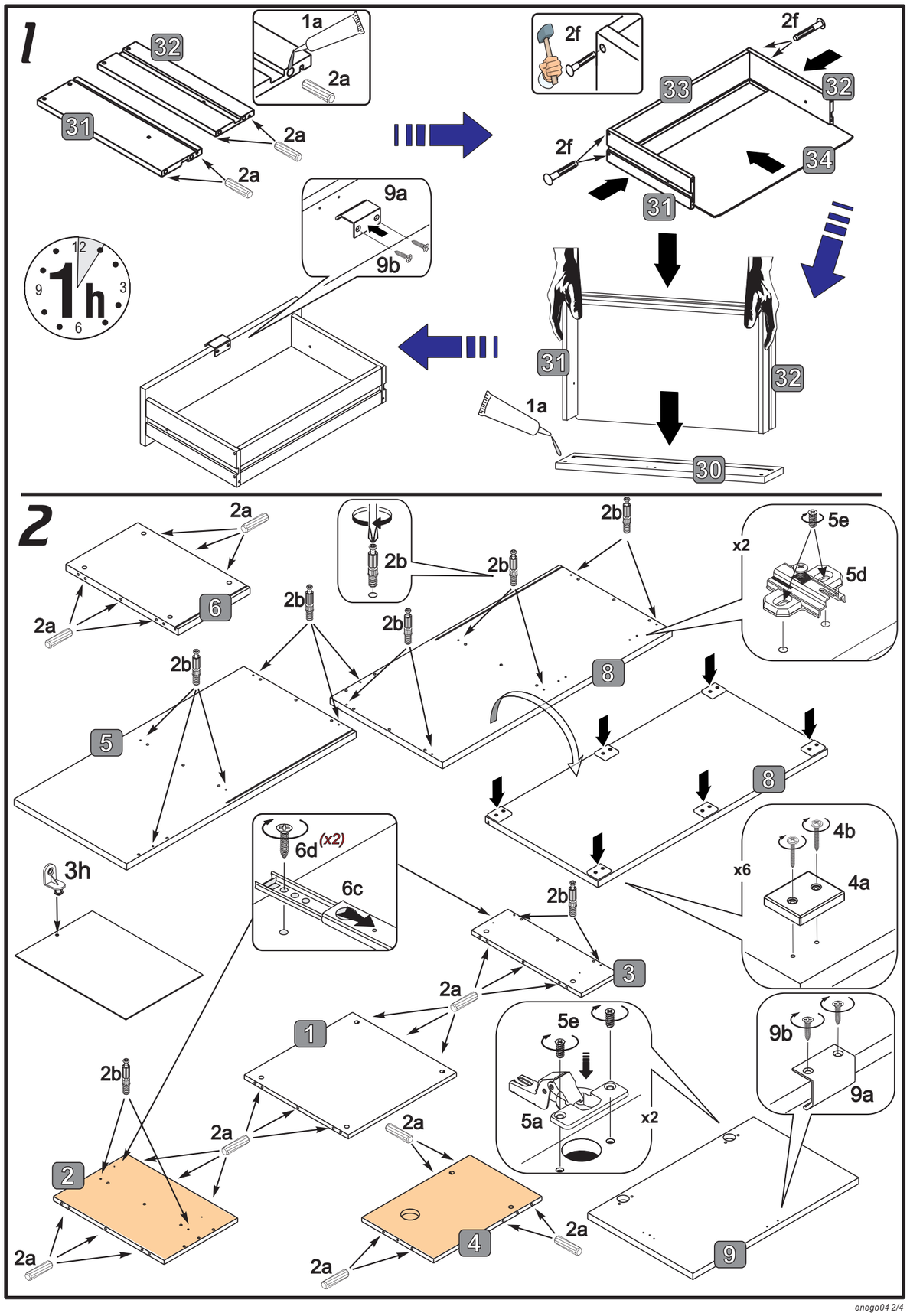
1
32
31
1a
2a
2a
2a
2f
2f
33
32
2f
34
31
9a
9b
1h
31
32
1a
30
2
2a
2a
6
2b
2b
2b
2b
2b
2b
5
8
x2
5e
5d
8
6d (x2)
6c
3h
2b
x6
4b
4a
3
2a
1
5e
5a
x2
9b
9a
2b
2a
2a
2
2a
4
2a
2a
9

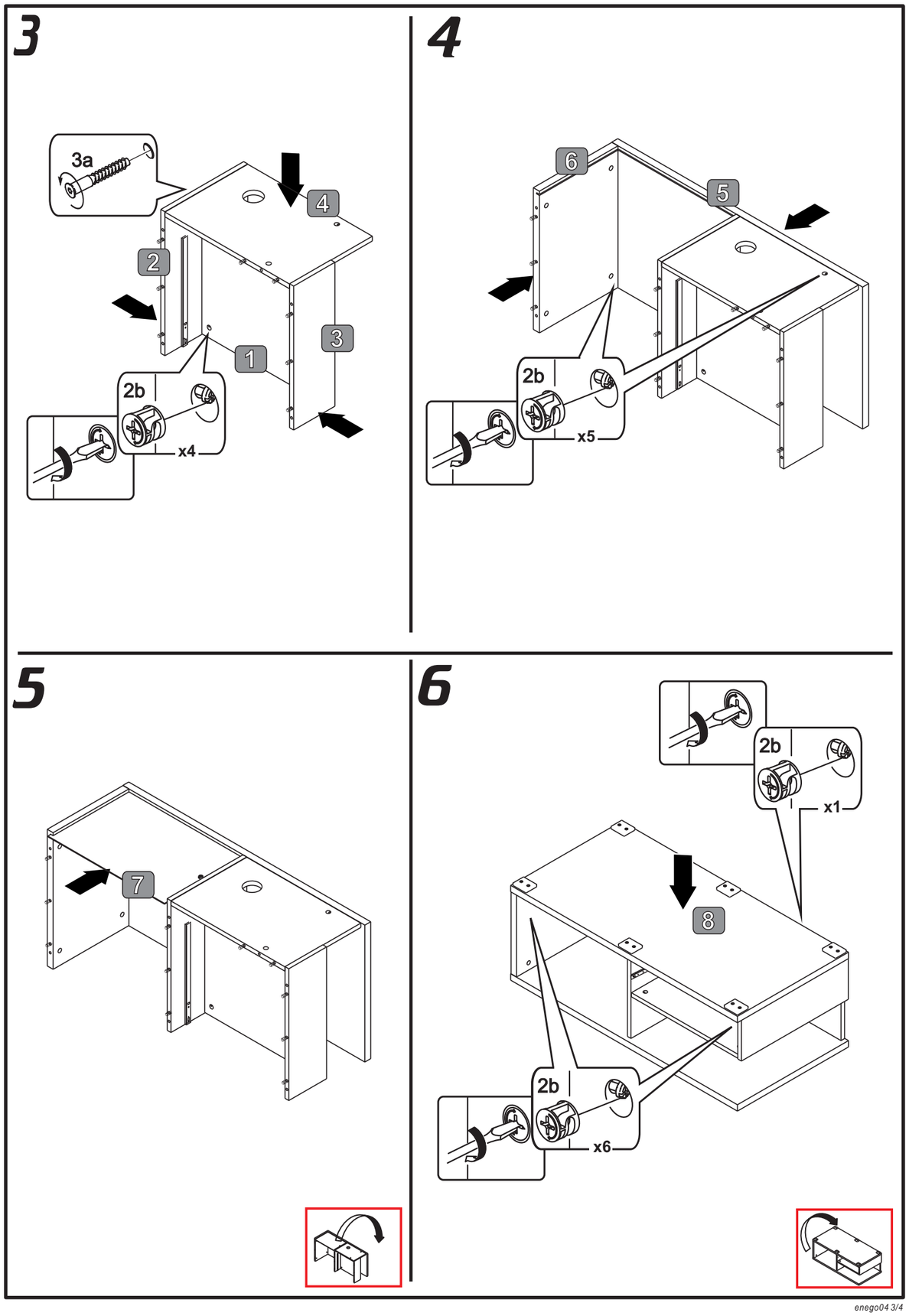
3
3a
4
2
3
1
2b
x4
4
6
5
2b
x5
5
7
6
2b
x1
8
2b
x6